CONTROLED EB DARK

CE | RG0 | 3SDCM | 850° | IP40D | UGR16 | 220-240 V | 50/60 Hz | IK02 | Ra>80

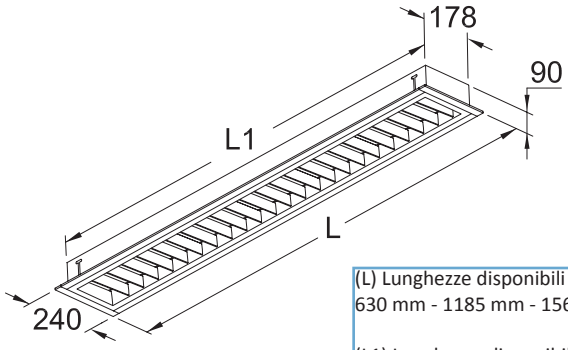

(L) Lunghezze disponibili / Available lenghts:
630 mm - 1185 mm - 1560 mm

(L1) Lunghezze disponibili / Available lenghts:
582 mm - 1137 mm - 1512 mm

APPLICAZIONE

Apparecchio da incasso professionale LED ideale per controsoffitti in lastra o controsoffitti a doghe.

CARATTERISTICHE PRODOTTO

Corpo e telaio in lamiera d'acciaio pressopiegata, verniciata con polveri epossidiche previa fosfatazione.
Ottica in alluminio speculare con copertura in microprismato idoneo per ambienti con videoterminali.
Sistema di fissaggio ad incasso con staffe regolabili.
Sorgente luminosa LED.
Emissione diretta.
Non idonea per l'applicazione esterna.
Alimentazione elettronica CAE.
A richiesta:dimmerabile DALI (cod. DL) specificare se con funzione PUSH DIM (cod. PD).

APPLICATION

LED professional recessed lighting fitting, ideal for sheet false ceiling or stave false ceiling

PRODUCT CHARACTERISTICS

Bent sheet steel body and frame painted with epoxy powders after phosphating.
Specular aluminium louver with microprismatic diffuser suitable in rooms with VDT.
Recessed fixing system with adjustable brackets.
LED light source.
Direct light emission.
Not suitable for outdoor application.
Built in electronic driver CAE. On request: dimmable DALI (code DL) PUSH DIM function (code PD) to be requested.

CURVA FOTOMETRICA/PHOTOMETRIC CURVE

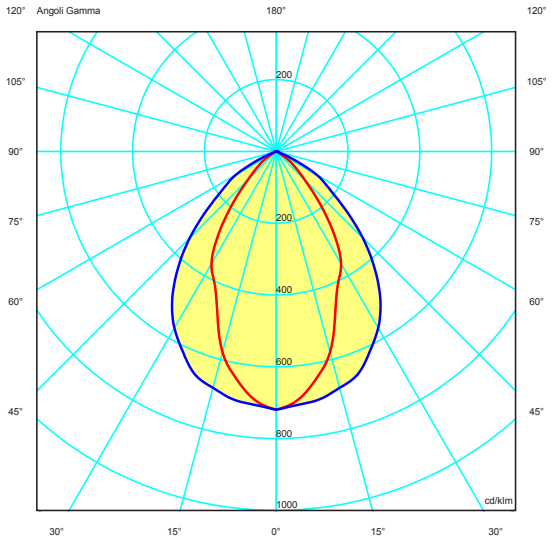

IDEALLUX s.r.l. Via Casinghino 11 - 27024 Cilavegna PV - Italia
Tel. +39 0381 969 814 Fax + 39 0381 669 709 www.ideallux.it

5 YEARS WARRANTY 5% FAILURE RATE

Durata vita/ Service life:

50.000h L80B20

Relamping	Lumen LED*	Watt LED**	Lumen Out***	Watt	Lumen Watt Out	ConfigurazioneLED LED configuration	**Codice** ***Code***	**K**	**Alimentazione** ***Power Supply***
[L] Lughezza/ Lenghts - 590 mm									
1x18	**1821**	10	1302	11	> 118	—	**EBD10**	**W**: 3.000 **N**: 4.000	— : CAE elettronica electronic **DL**: DALI (funzione **PD** a richiesta/On request)
2x18	**3642**	20	2605	21	> 124	=	**EBD20**		
[L] Lughezza/ Lenghts - 1140 mm									
1x36	**3630**	20	2596	21	> 124	—	**EBD22**		
2x36	**7260**	40,5	5192	43	> 121	=	**EBD44**		
[L] Lughezza/ Lenghts - 1515 mm									
1x58	**4840**	27	3461	29	> 119	—	**EBD29**		
2x58	**9680**	54	6922	58	> 119	=	**EBD58**		

A richiesta
On request

EM EN 60598-2-22

RA>90

PUSH DIM **PD**

Colore / Colour:

01 bianco / white RAL9016

05 grigio / Silver RAL9006

Temperatura ambiente minima e massima (+5° +40°) | Minimun and maximum room temperature (+5° +40°)

* Lumen nominali LED max a 25° | Nominal lumen at max 25°

** Potenza dei LED | LED power

*** Flusso totale in uscita dall'apparecchio a temperatura di lavoro (Ta 25°)
Total lighting fitting flux output at working temperature (Ta 25°)

Tolleranza dei valori indicati: +/- 10%. | Tolerance of the indicated value: +/- 10%
Con Ra> 90 riduzione del flusso luminoso pari al 10%. | With CRI > 90 reduction of luminous flux is equal to 10%.
IDEALLUX s.r.l. si riserva il diritto di apportare modifiche migliorative sul prodotto in qualsiasi momento. |
IDEALLUX s.r.l. reserves the right to make imprevements to the product at any time.