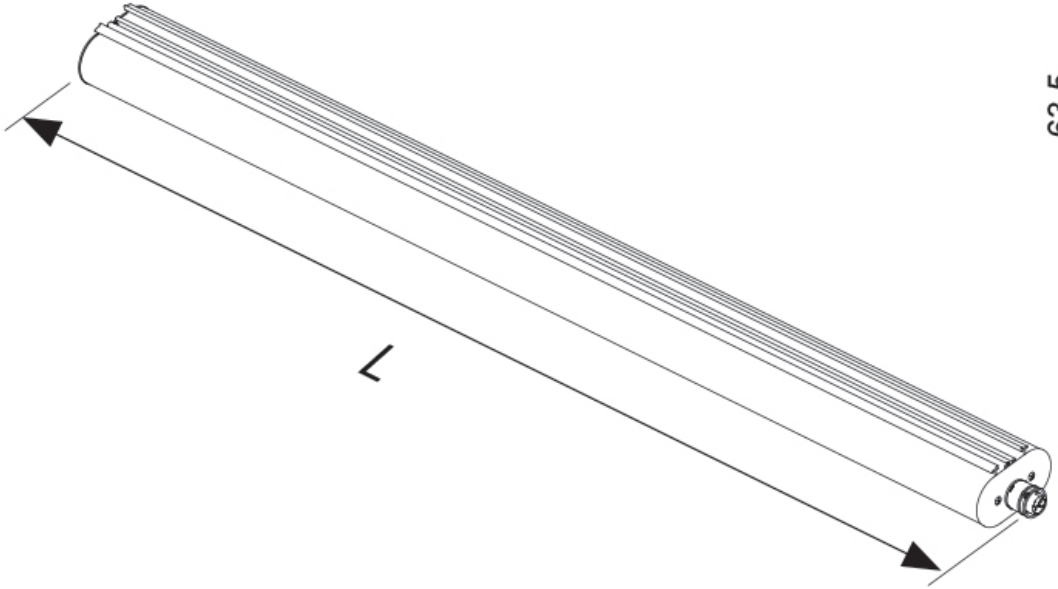
L

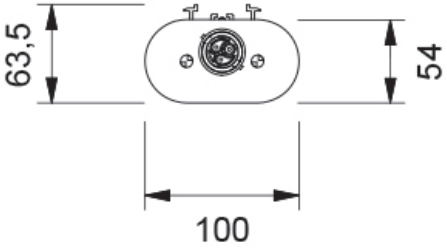
63,5
54
100